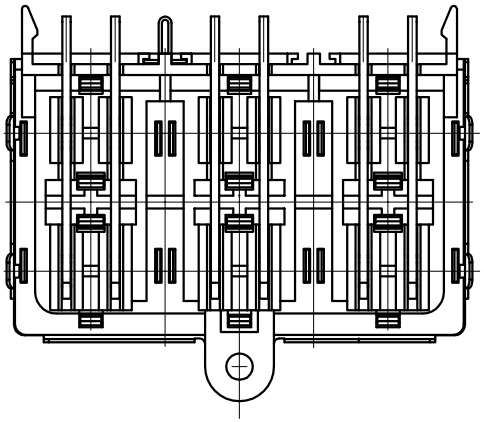

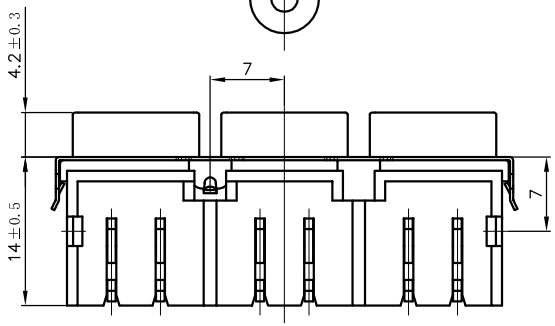

印制线路板示意图

P.C.B. Layout(Bottom View)

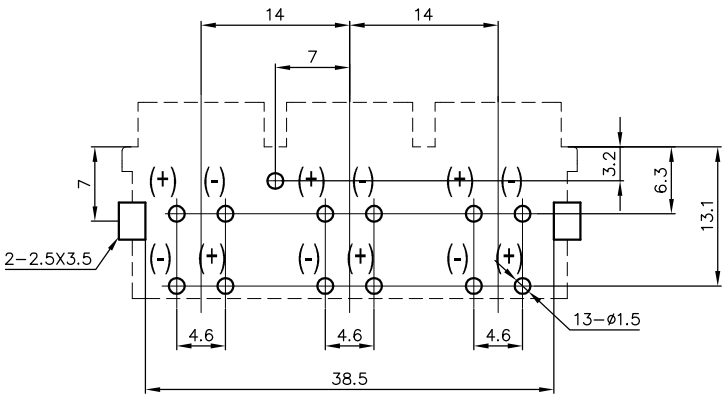

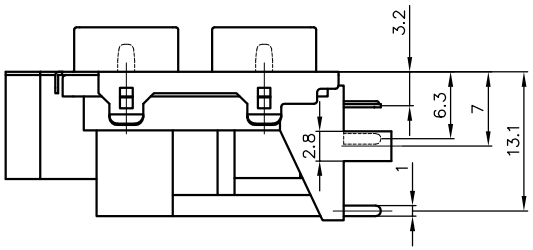

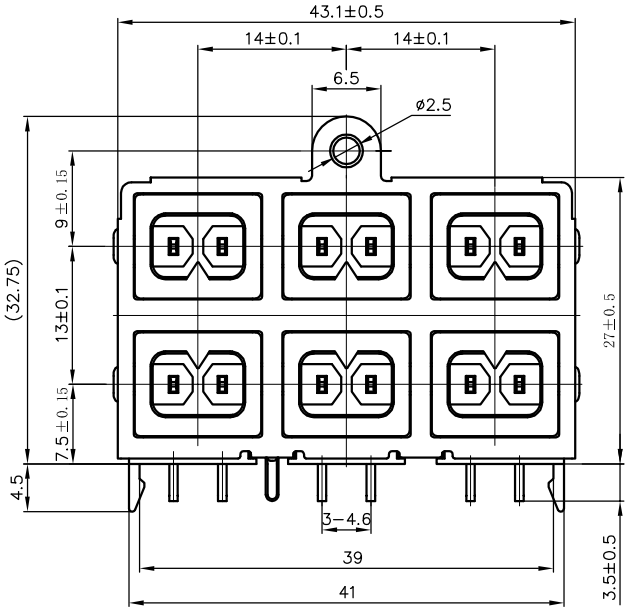

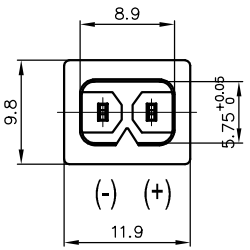

颜色示意图

Color Layout

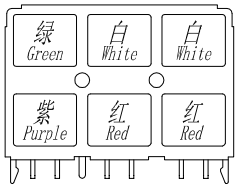

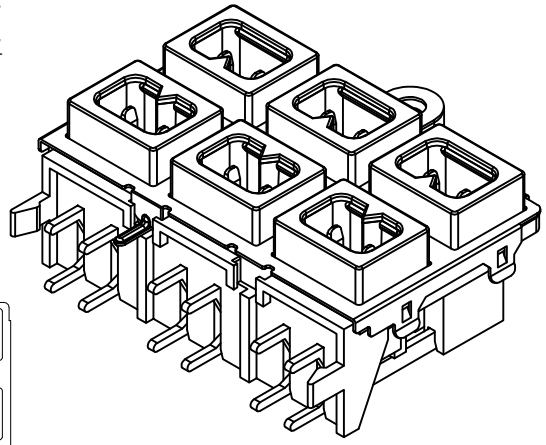

ZGELE www.zgele.com 浙江正广电子有限公司 ZHENGGUANG Electronics CO., LTD.

标题. Title, ST-605(02)

外形图 Customer Drawing

图纸编号. DWG No. ZG-S6.1.1.00.00.008WX

视图方向 PROJ.

画幅 Size	比例 Scale	页码 Sheet	修订 RVE	
A4	1:1	1/1	A	0

设计. DRA.	未注明公差尺寸按下表 Dimension Tolerance	
	ANGLE(DEG)	±3°
校对. CHK.	UNDER ~ 6	±0.2
	6 ~ 18	±0.3
批准. APR.	18 ~ 50	±0.4
	50 OVER	±0.5

更改标记	签名	变更内容	日期