blink-lighting

导轨射灯-35W

一、Pietures 灯具图：

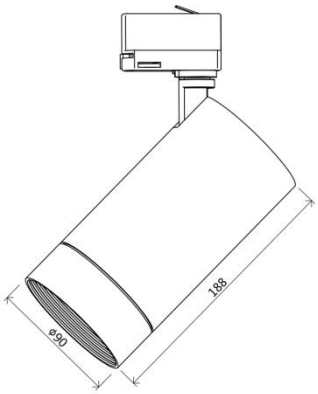

颜色：黑◆　白 ◇

二、Characteristics 特点：

1. 深防炫（可拆装防炫筒）
2. 0~355° 水平旋转、0~90° 垂直旋转
3. 优秀的光学解决方案，高显指，防眩光，光线自然，均匀柔和
4. 应用范围：适用于卖场、商业综合体、餐厅会馆等。

三、Parameter 参数：

	Power 功率	Fixture size 尺寸(mm)	Color temperature 色温	CRI	Beam Angle 光束角
CPL-40	35W	φ90*H188mm	2700-5000K	≥90	15° /24° /36° /60°

三、Detailed 详细：

＊Instructions 说明	35W 导轨射灯	＊Power factor 功率因素	0.92
＊Specifications 规格	CPL-40	＊Voltage 电压	85-264V/50-60Hz
＊Material 材料	工业铝材	＊Power efficiency 电源效率	90%
＊Furface treatment 表面	烤漆	＊Warranty 质保	3 年
＊The installation 安装	导轨式、吸顶式	＊Life-span 寿命	50000H
＊Working humidity 工作湿度	15%~50%	＊Working temperature 工作温度	-10~40°